Outdoor

Außenarmatur 150-300mm

Art.-Nr.	899804725
Oberfläche:	Cloudy steel
Serien:	Outdoor
EAN	5708516855378



Produktbeschreibung:

Installer friendly design
Keramikventile
Für das nordische Klima entwickelt
Wandstärke 150–300 mm
Einfache Bedienung
Integrierte Installation
Lieferung mit farblich passenden Schrauben

Funktionen

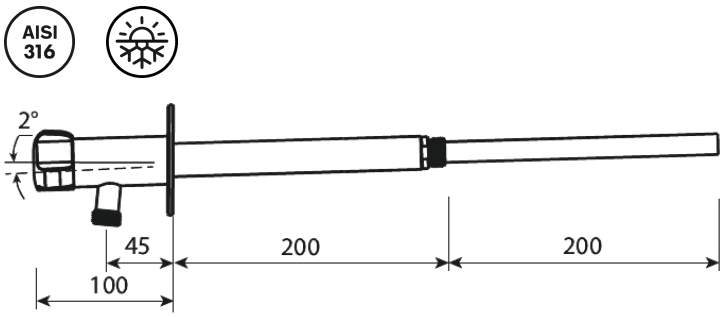

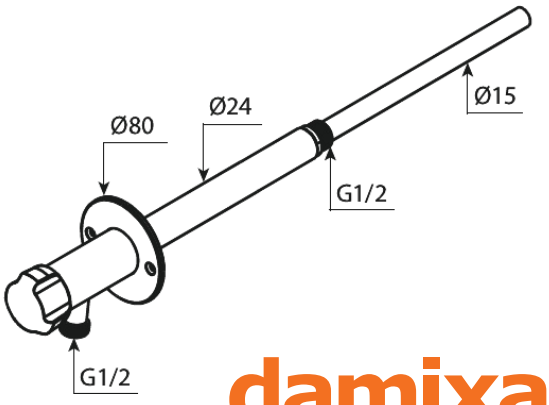

FM Mattsson Netherlands BV
Bosuil 10, 3931 GG Woudenberg

+31 854 018 788 info@damixa.at

Weitere Information auf https://damixa.at

damixa