Outdoor

Außendusche Wandmontage Warm-/Kaltwasser 150-300mm

Art.-Nr.	897814725
Oberfläche:	Cloudy steel
Serien:	Outdoor
EAN	5708516855279

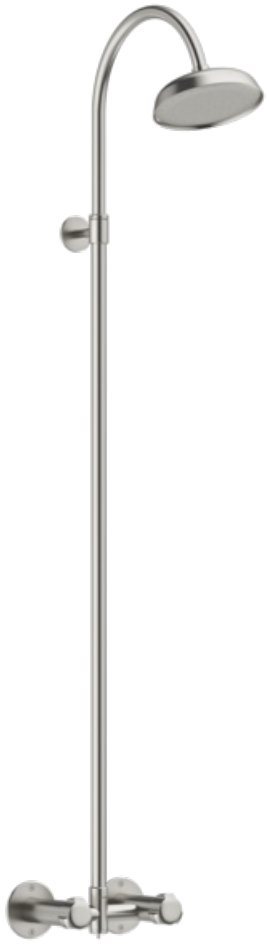

Produktbeschreibung:

Höhenverstellbar
Installer friendly design
Warm- und Kaltwasseranschluss
Angenehmer Strahl bei niedrigem Druck
150 mm Kopfbrause
Keramikventile
Für das nordische Klima entwickelt
Wandstärke 150–300 mm
Integrierte Installation
Lieferung mit farblich passenden Schrauben

Funktionen



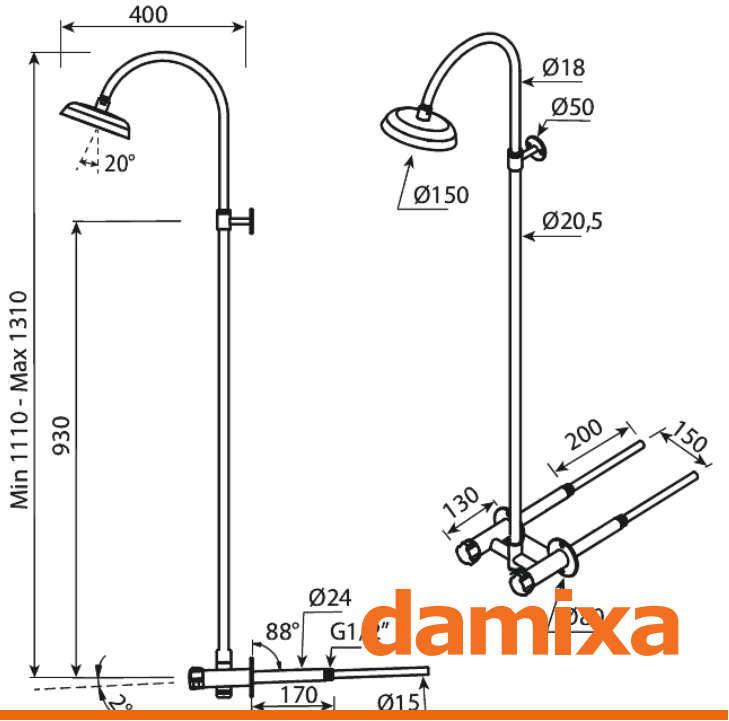

FM Mattsson Netherlands BV
Bosuil 10, 3931 GG Woudenberg

+31 854 018 788 info@damixa.at

Weitere Information auf https://damixa.at