Outdoor

Außendusche Wandmontage Warm-/Kaltwasser 300-450 mm

Art.-Nr.	897806425
Oberfläche:	Midnight black
Serien:	Outdoor
EAN	5708516855262



Produktbeschreibung:

Höhenverstellbar
Installer friendly design
Warm- und Kaltwasseranschluss
Angenehmer Strahl bei niedrigem Druck
150 mm Kopfbrause
Keramikventile
Für das nordische Klima entwickelt
Wandstärke 300–450 mm
Integrierte Installation
Lieferung mit farblich passenden Schrauben

Funktionen

AISI 316

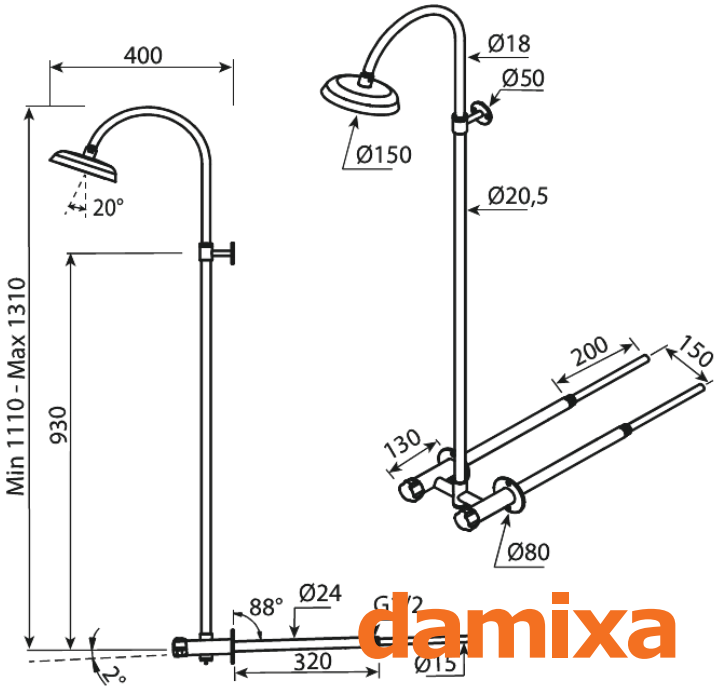

FM Mattsson Netherlands BV
Bosuil 10, 3931 GG Woudenberg

+31 854 018 788 info@damixa.at

Weitere Information auf https://damixa.at

damixa