Lumi

Standventil erhöht

Art.-Nr.	488708700
Oberfläche:	Kupfer gebürstet
Serien:	Lumi
EAN	5708516853336



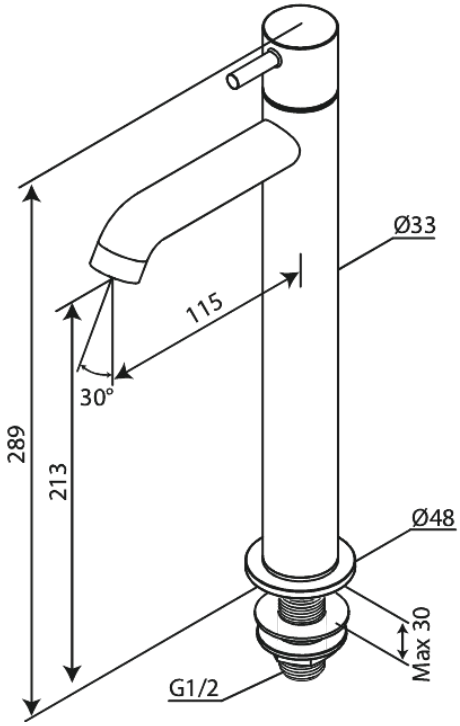

FM Mattsson Netherlands BV
Bosuil 10, 3931 GG Woudenberg

+31 854 015 788 info@damixa.at

Weitere Information auf https://damixa.at

damixa