Lumi

Standventil erhöht

Art.-Nr.	488707900
Oberfläche:	Messing gebürstet
Serien:	Lumi
EAN	5708516853329



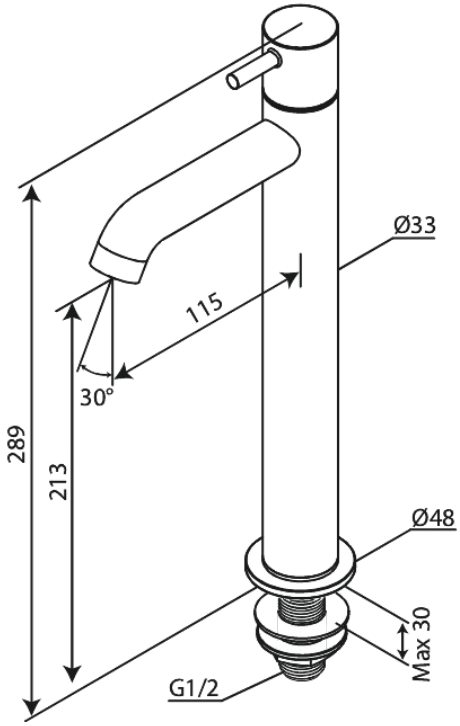

FM Mattsson Netherlands BV
Bosuil 10, 3931 GG Woudenberg
+31 6-4 015 788 info@damixa.at

Weitere Information auf https://damixa.at

damixa