Lumi

Standventil erhöht

Art.-Nr.	488700000
Oberfläche:	Chrom
Serien:	Lumi
EAN	5708516853282



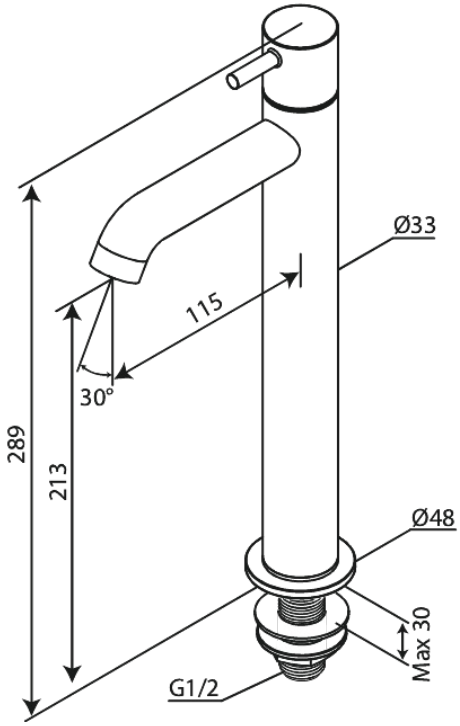

FM Mattsson Netherlands BV
Bosuil 10, 3931 GG Woudenberg

+31 6 [illegible]@damixa.at

Weitere Information auf https://damixa.at

damixa