Lumi

Standventil

Art.-Nr.	488608800
Oberfläche:	Gebürstete Bronze
Serien:	Lumi
EAN	5708516853275



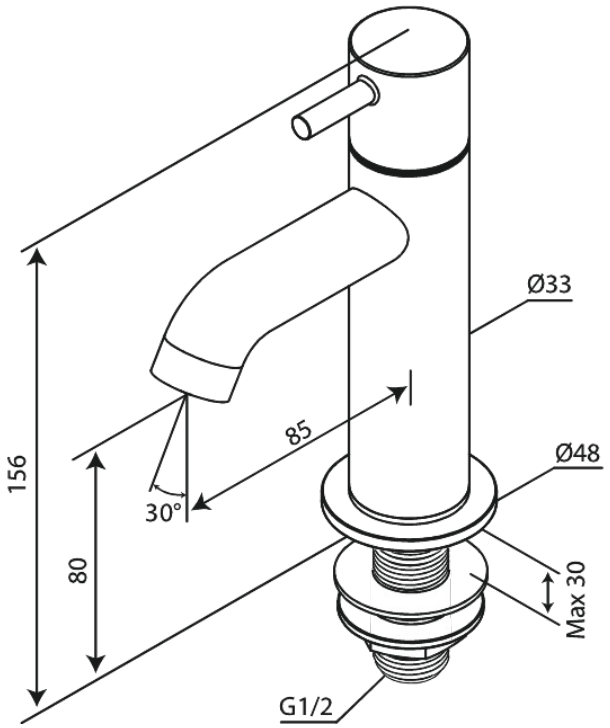

FM Mattsson Netherlands BV
Bosuil 10, 3931 CG Woudenberg

+31 854 018 788 info@damixa.at

Weitere Information auf https://damixa.at

damixa