Lumi

Standventil C-Auslauf large

Art.-Nr.	480478800
Oberfläche:	Gebürstete Bronze
Serien:	Lumi
EAN	5708516853138

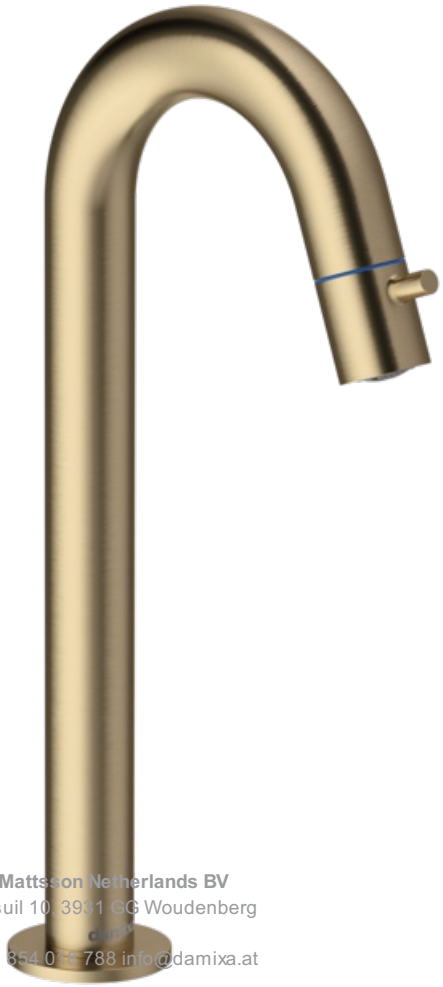

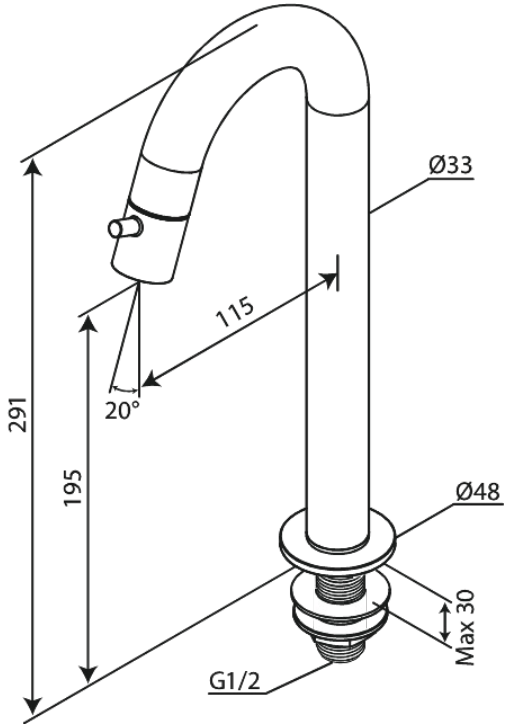

FM Mattsson Netherlands BV
Bosuil 10, 3931 GG Woudenberg
+31 854 015 788 info@damixa.at

Weitere Information auf https://damixa.at

damixa