Lumi

Standventil C-Auslauf large

Art.-Nr.	480475500
Oberfläche:	Graphit
Serien:	Lumi
EAN	5708516853091



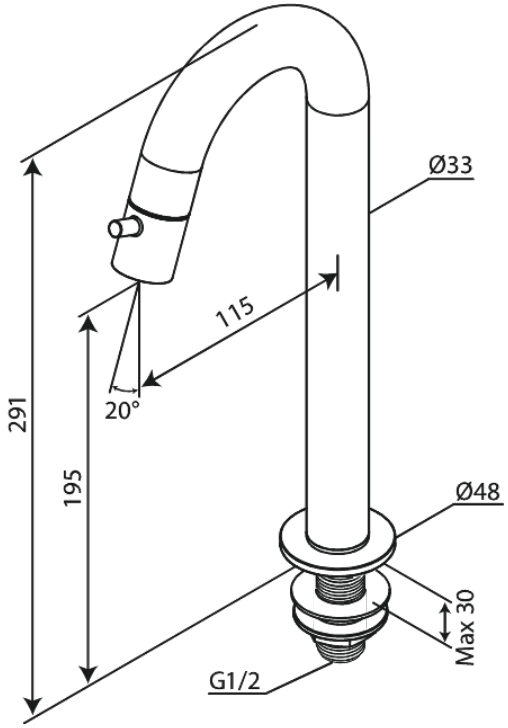

FM Mattsson Netherlands BV
Bosuil 10, 3931 GG Woudenberg
+31 854 018 788 info@damixa.at

Weitere Information auf https://damixa.at

damixa