Lumi

Standventil C-Auslauf large

Art.-Nr.	480474600
Oberfläche:	Stahl
Serien:	Lumi
EAN	5708516853084



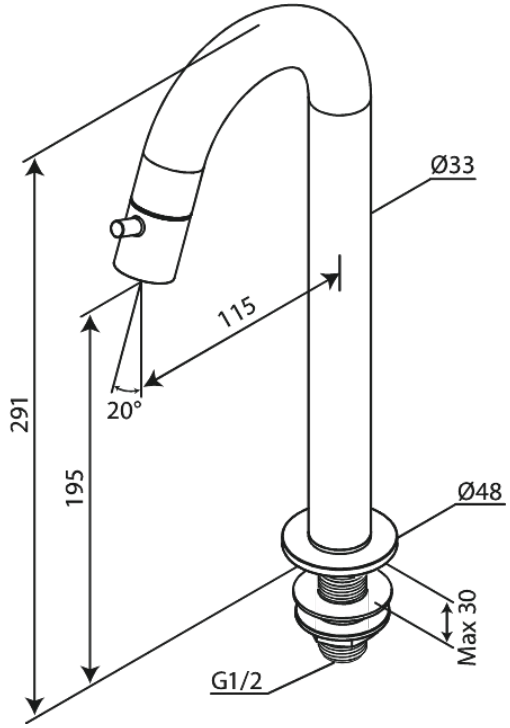

FM Mattsson Nederlands BV
Bosuil 10, 3931 LG Woudenberg
+31 85 401 5788 info@damixa.at

Weitere Information auf https://damixa.at

damixa