Lumi

Standventil C-Auslauf large

Art.-Nr.	480470000
Oberfläche:	Chrom
Serien:	Lumi
EAN	5708516853077



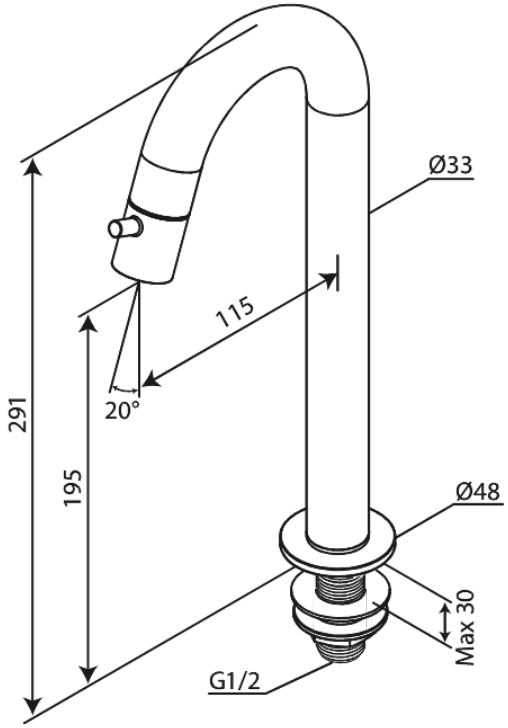

FM Mattsson Netherlands BV
Bosuil 10, 3931 GG Woudenberg

+31 3[illegible]018 78[illegible]info@damixa.at

Weitere Information auf https://damixa.at

damixa