Lumi

Standventil C-Auslauf medium

Art.-Nr.	480377900
Oberfläche:	Messing gebürstet
Serien:	Lumi
EAN	5708516853046



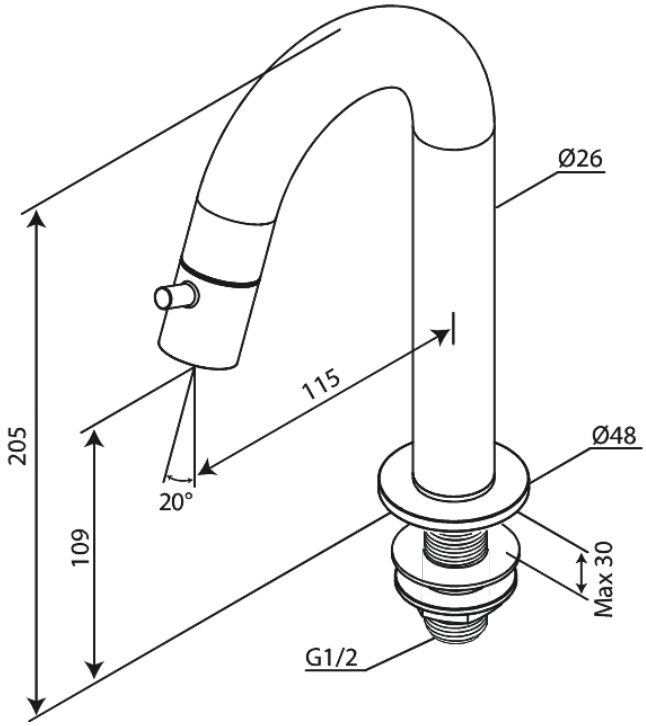

FM Mattson Netherlands BV
Bosuil 10, 3931 GG Woudenberg

+31 854 018 788 info@damixa.at

Weitere Information auf https://damixa.at

damixa