Lumi

Standventil C-Auslauf medium

Art.-Nr.	480370000
Oberfläche:	Chrom
Serien:	Lumi
EAN	5708516853008



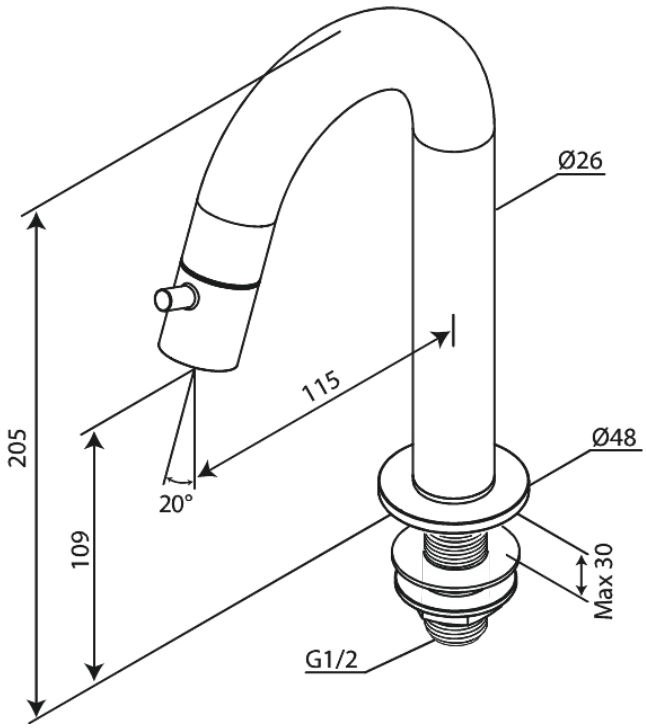

FM Mattson Nederlands BV
Bosuil 10, 3931 GC Woudenberg

+31 854 018 788 info@damixa.at

Weitere Information auf https://damixa.at

damixa