# Concealed box with two 1-way valves

| | |
|---|---|
| **Art.-Nr.** | 570570025 |
| **Oberfläche:** | |
| **Serien:** | |
| **EAN** | 5708516851820 |



**Produktbeschreibung:**

Einbautiefe (min. 75mm. - max. 105mm)

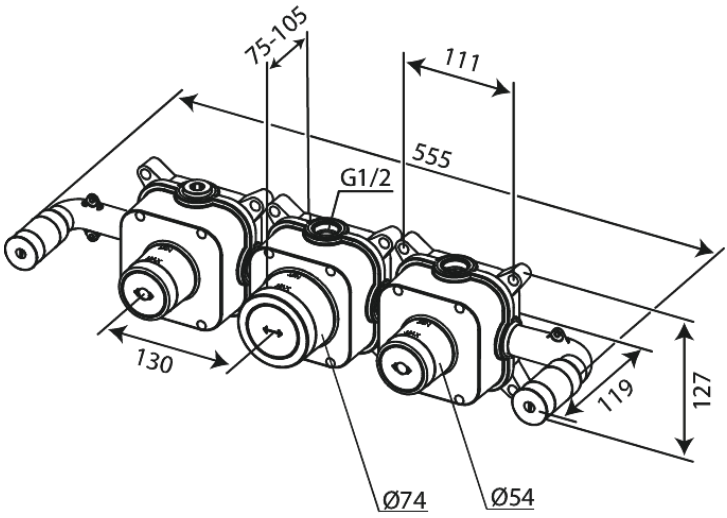


**FM Mattsson Netherlands BV**
Bosuil 10, 3931 GG Woudenberg

+31 854 018 788 info@damixa.at

Weitere Information auf https://damixa.at

damixa