Zen

Abzieher mit Halterung

Art.-Nr.	487464600
Oberfläche:	Stahl
Serien:	Zen
EAN	5708516848691



Produktbeschreibung:

Flexible Montage – kleben oder schrauben
Austauschbare Schaberklinge
Zusätzliches Schaberklinge enthalten
Passende Wandhalterung enthalten

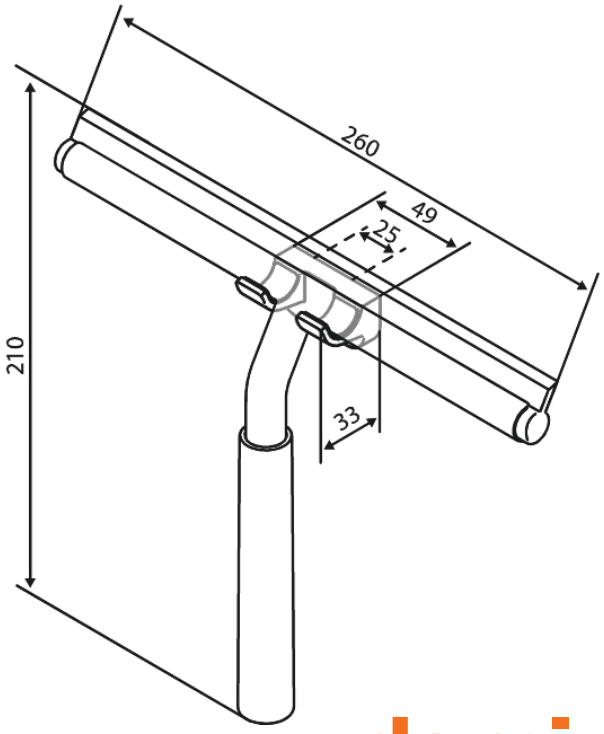

FM Mattsson Netherlands BV
Bosuil 10, 3931 GG Woudenberg

+31 854 018 788 info@damixa.at

Weitere Information auf https://damixa.at

damixa