Pine

Thermixa 700 Wannenfüll- u. Brausethermostat

Art.-Nr.	575070000
Oberfläche:	Chrom
Serien:	Pine
EAN	5708516821625



Produktbeschreibung:

Keramikkartusche
Wasserverbrauch max.23/13 l/min
150 mm Stichmaß
Inkl. 3/4" Rosetten und S-Anschlüsse
1/2" Anschluss für Handbrause

Funktionen



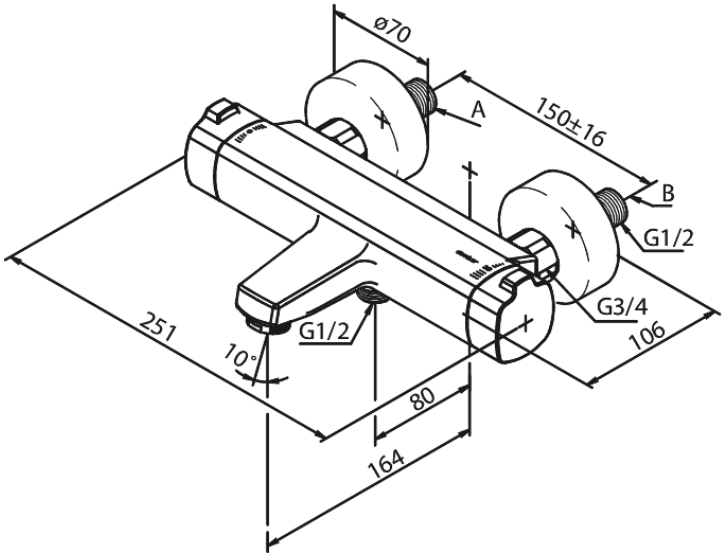

FM Mattsson Netherlands BV
Bosuil 10, 3931 GG Woudenberg

+31 854 018 788 info@damixa.at

Weitere Information auf https://damixa.at

damixa