Iris

Brausethermostat

Art.-Nr.	914005535
Oberfläche:	Graphit
Serien:	Iris
EAN	5708516844211



Produktbeschreibung:

Keramikkartusche
Wasserverbrauch max. 20 l/min
150 mm Stichmaß
1/2" Anschluss für Handbrause
Temperatur- und druckausgleichendes Ventil
Inkl. Wandrosetten und exzentrische Anschlüsse

Funktionen



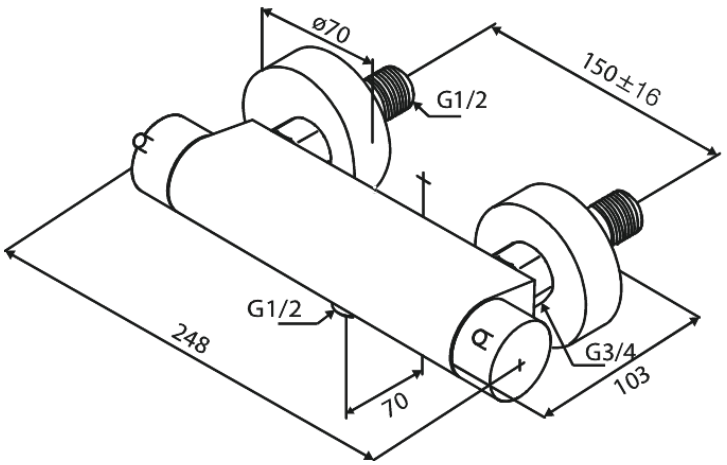

FM Mattsson Netherlands BV
Bosuil 10, 3931 GG Woudenberg

+31 854 018 788 info@damixa.at

Weitere Information auf https://damixa.at

damixa