2-Wege-Umsteller oder Regeleinheit (Definiert durch den äußeren Teil)

Art.-Nr.	470500000
Oberfläche:	
Serien:	
EAN	5708516840732



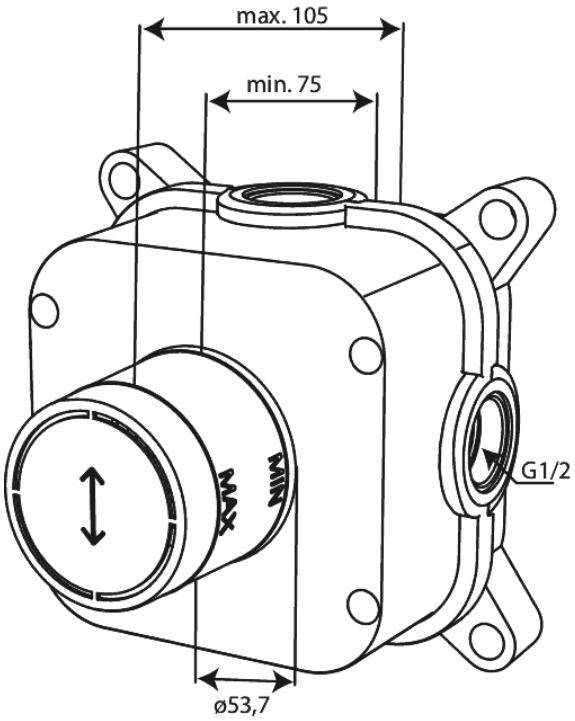

FM Mattsson Netherlands BV
Bosuil 10, 3931 GG Woudenberg

+31 854 018 788 info@damixa.at

Weitere Information auf https://damixa.at

damixa