Core

Stangenset

Art.-Nr.	593133000
Oberfläche:	Chrom
Serien:	Core
EAN	5708516838487



Produktbeschreibung:

Rub-Clean Reinigungsfunktion
Wasserverbrauch max.6 l/min
Eco-Save Wassersparfunktion
Einfache Funktion

Funktionen



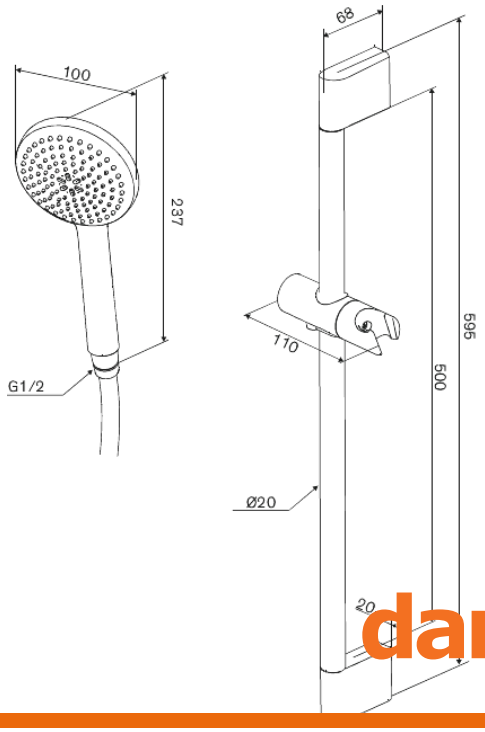

FM Mattsson Netherlands BV
Bosuil 10, 3931 GC Woudenberg

+31 854 018 788 info@damixa.at

Weitere Information auf https://damixa.at

damixa