Instant Filter BWT

Art.-Nr.	489300000
Oberfläche:	.
Serien:	
EAN	5708516837091



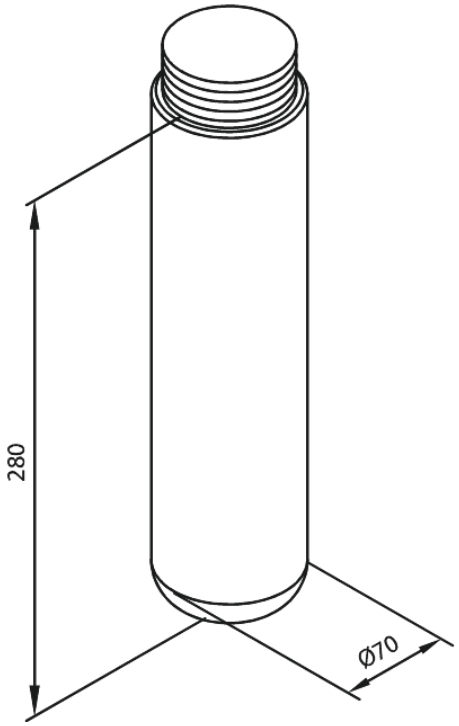

FM Mattsson Netherlands BV
Bosuil 10, 3931 GG Woudenberg

+31 854 018 788 info@damixa.at

Weitere Information auf https://damixa.at

damixa