Silhouet

Instant 4 Kombi Kochend-Wasserhahn

Art.-Nr.	746777900
Oberfläche:	Messing gebürstet
Serien:	Silhouet
EAN	5708516834328



Produktbeschreibung:

120° Schwenkbegrenzung
Keramikkartusche
Kaltstart
Geräuschgruppe I
4 liter boiler

Funktionen

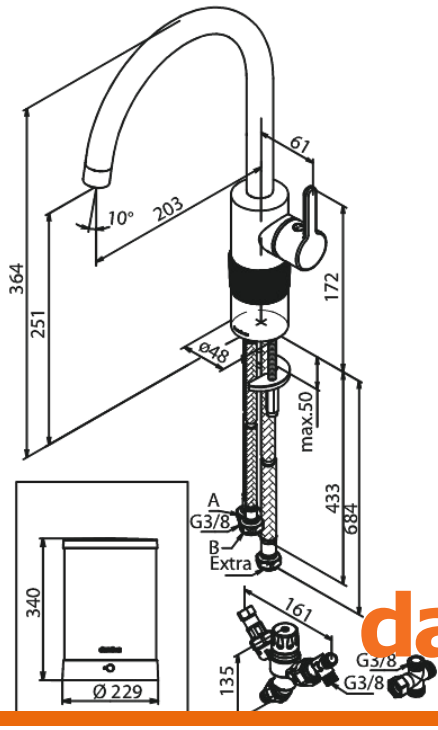

FM Mattsson Netherlands BV
Bosuil 10, 3903 PGG Woudenberg

+31 854 018 788 info@damixa.at

Weitere Information auf https://damixa.at

damixa