Silhouet

Instant 4 Kochend-Wasserhahn

Art.-Nr.	746864600
Oberfläche:	Stahl
Serien:	Silhouet
EAN	5708516834359



Produktbeschreibung:

120° Schwenkbegrenzung
Keramikkartusche
Kaltstart
Geräuschgruppe I
4 liter boiler

Funktionen

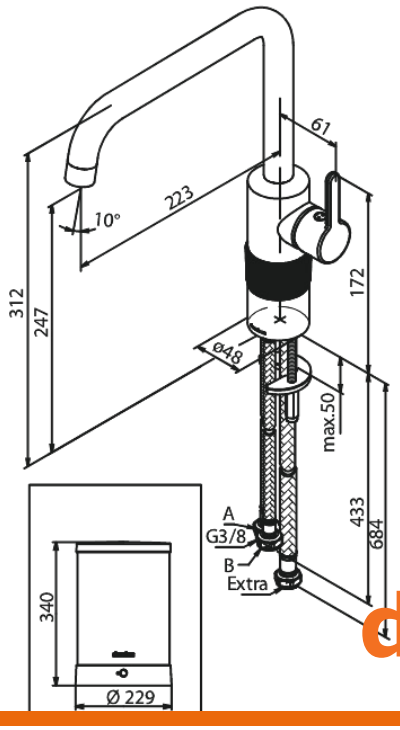

FM Mattsson Netherlands BV
Bosuil 10, 3931 GG Woudenberg

+31 854 018 788 info@damixa.at

Weitere Information auf https://damixa.at

damixa