Silhouet

Wannenfüll- u. Brausethermostat

Art.-Nr.	745005500
Oberfläche:	Graphit
Serien:	Silhouet
EAN	5708516837367



Produktbeschreibung:

Keramikkartusche
150 mm Stichmaß
Inkl. 3/4" Rosetten und S-Anschlüsse
1/2" Anschluss für Handbrause

Funktionen

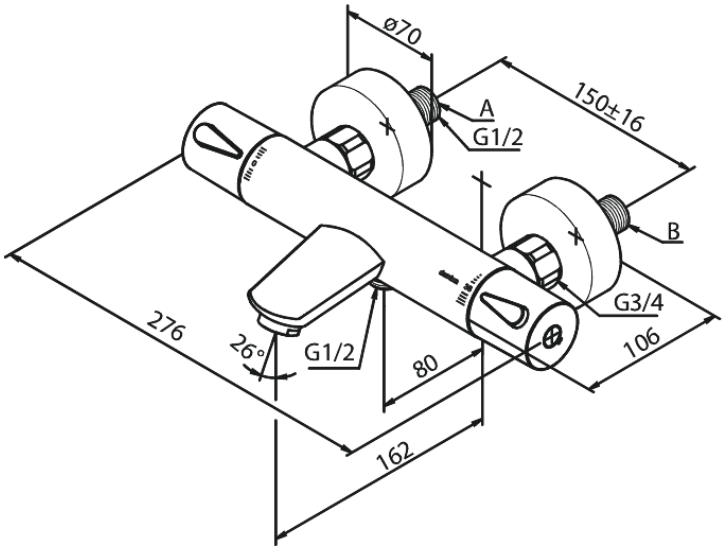

FM Mattsson Netherlands BV
Bosuil 10, 3931 GG Woudenberg

+31 854 018 788 info@damixa.at

Weitere Information auf https://damixa.at

damixa