UP-Fertigset 2-Wege

Art.-Nr.	767067700
Oberfläche:	Edelmessing
Serien:	
EAN	5708516835615



Produktbeschreibung:

Abdeckplatte und Griffe messing verchromt

Funktionen



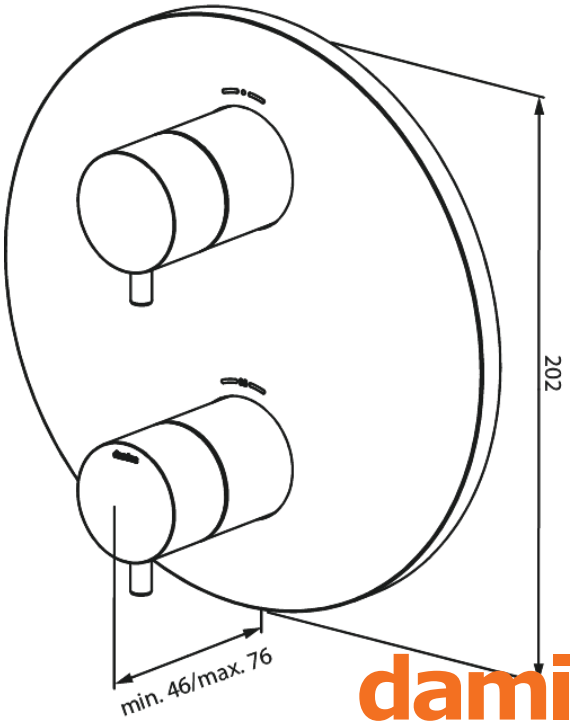

FM Mattsson Netherlands BV
Bosuil 10, 3931 GG Woudenberg

+31 854 018 788 info@damixa.at

Weitere Information auf https://damixa.at

damixa