Silhouet

SILHOUET WT-FERTIGSET (180mm)

Art.-Nr.	746258700
Oberfläche:	Kupfer gebürstet
Serien:	Silhouet
EAN	5708516835523

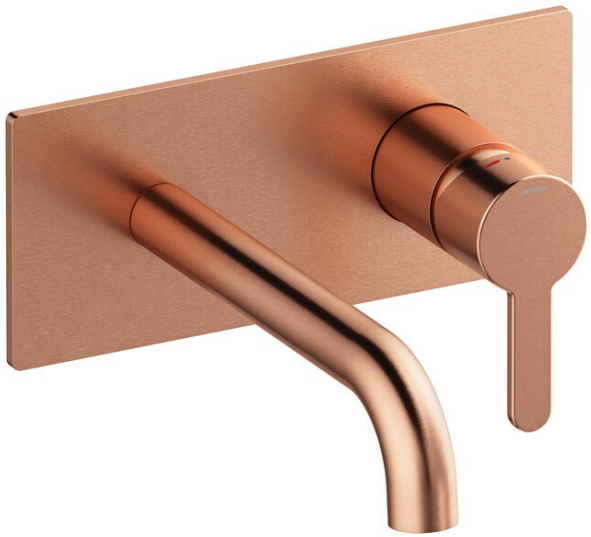

Produktbeschreibung:

Einbautiefe (min. 63mm - max. 78mm)
Rosetten, Auslauf und Griffe aus Metall
Wasserverbrauch max.5 l/min

Funktionen

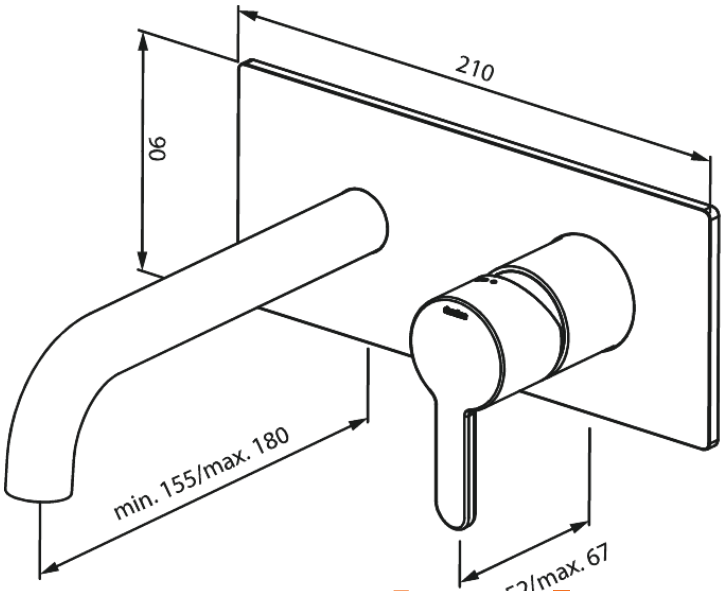

FM Mattsson Netherlands BV
Bosuil 10, 3931 GG Woudenberg

+31 854 018 788 info@damixa.at

Weitere Information auf https://damixa.at