Pine

Flex-Stangenset

Art.-Nr.	766684300
Oberfläche:	Chrom
Serien:	Pine
EAN	5708516823742



Produktbeschreibung:

Wasserverbrauch max.6 l/min
3-fach verstellbar
Adjustable wall brackets
1500 mm Brauseschlauch

Funktionen



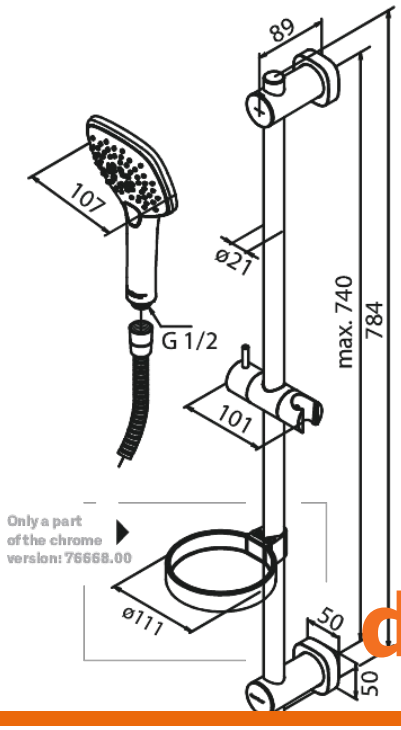

FM Mattsson Netherlands BV
Bosuil 10, 3934 GG Woudenberg

+31 854 018 788 info@damixa.at

Weitere Information auf https://damixa.at

damixa