Pine

# Thermixa 700 Wannenfüll- u. Brausethermostat

| | |
|---|---|
| **Art.-Nr.** | 575076100 |
| **Oberfläche:** | Mattschwarz |
| **Serien:** | Pine |
| **EAN** | 5708516832904 |



**Produktbeschreibung:**

Keramikkartusche
Wasserverbrauch max.23/13 l/min
150 mm Stichmaß
Inkl. 3/4" Rosetten und S-Anschlüsse
1/2" Anschluss für Handbrause

**Funktionen**



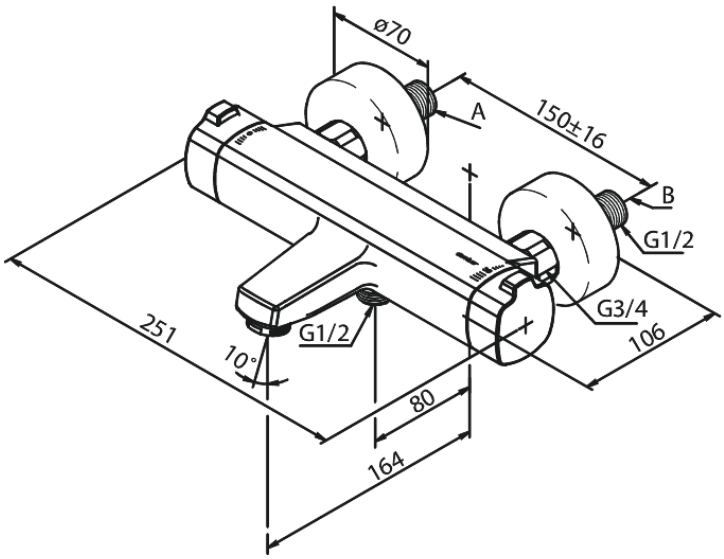


**FM Mattsson Netherlands BV**
Bosuil 10, 3931 GG Woudenberg

+31 854 018 788 info@damixa.at

Weitere Information auf https://damixa.at

damixa