Silhouet

UP-Fertigset Waschtisch Griff rechts - 180 mm

Art.-Nr.	747266100
Oberfläche:	Mattschwarz
Serien:	Silhouet
EAN	5708516828549



Produktbeschreibung:

Einbautiefe (min. 63mm - max. 78mm)
Rosetten, Auslauf und Griffe aus Metall

Funktionen

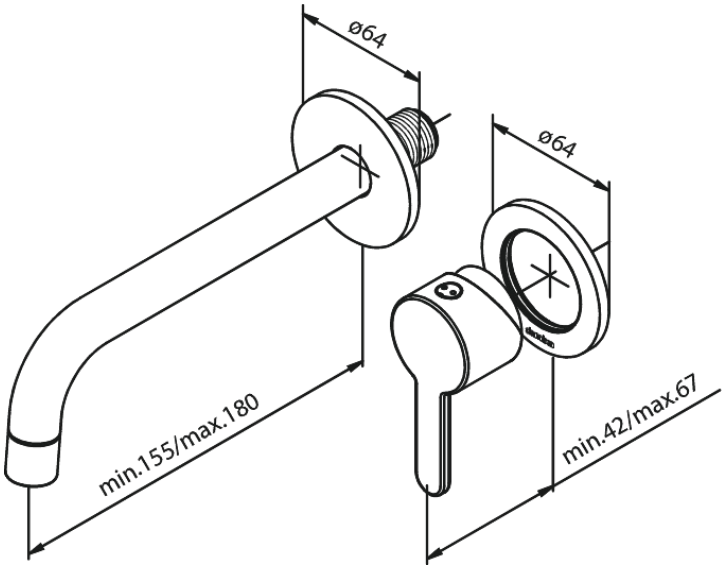

FM Mattsson Netherlands BV
Bosuil 10, 3931 GG Woudenberg

+31 854 018 788 info@damixa.at

Weitere Information auf https://damixa.at

damixa