UP-Fertigset 2-Wege

Art.-Nr.	767040000
Oberfläche:	Chrom
Serien:	
EAN	5708516827207



Produktbeschreibung:

Abdeckplatte und Griffe messing verchromt

Funktionen

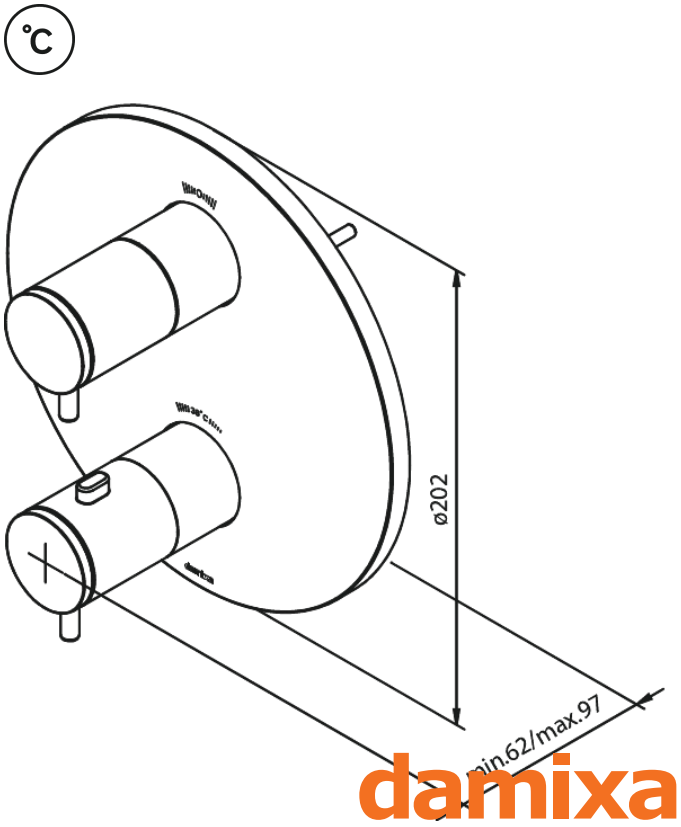

FM Mattsson Netherlands BV
Bosuil 10, 3931 GG Woudenberg

+31 854 018 788 info@damixa.at

Weitere Information auf https://damixa.at