Sky

Standventil

Art.-Nr.	488304600
Oberfläche:	Stahl
Serien:	Sky
EAN	5708516827559



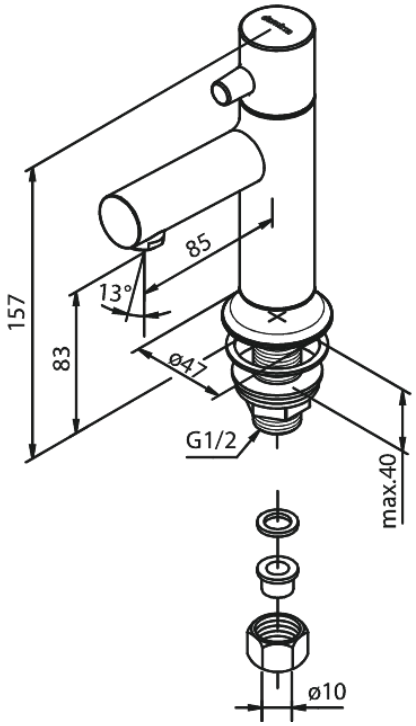

FM Mattsson Netherlands BV
Bosuil 10, 3931 GG Woudenberg

+31 854 018 788 info@damixa.at

Weitere Information auf https://damixa.at

damixa