Slate

4 Flex-Stangenset

Art.-Nr.	766893000
Oberfläche:	Chrom/Schwarz
Serien:	Slate
EAN	5708516825616



Produktbeschreibung:

Wasserverbrauch max.9 l/min
Incl. Soap dish & Glider
Adjustable wall brackets

Funktionen



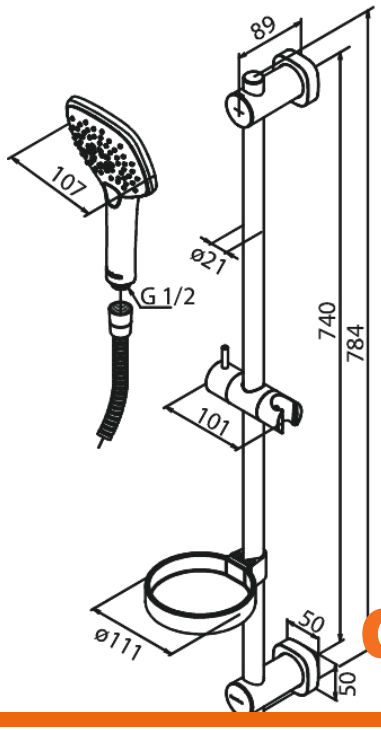

FM Mattsson Netherlands BV
Bosuil 10, 3931 GG Woudenberg

+31 854 018 788 info@damixa.at

Weitere Information auf https://damixa.at

damixa