Sky

Standventil

Art.-Nr.	488300000
Oberfläche:	Chrom
Serien:	Sky
EAN	5708516823148



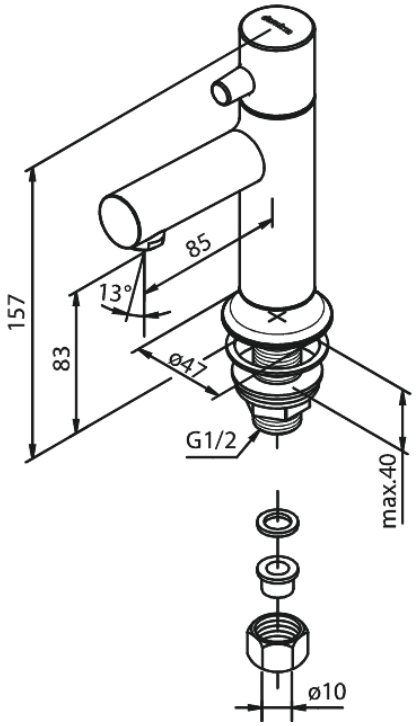

FM Mattsson Netherlands BV
Bosuil 10, 3931 GG Woudenberg

+31 854 018 788 info@damixa.at

Weitere Information auf https://damixa.at

damixa