Space

Fair Jet Flex Extended

Art.-Nr.	765203000
Oberfläche:	Chrom
Serien:	Space
EAN	5708516822417



Produktbeschreibung:

Wasserverbrauch max.9 l/min
1750 mm Kunststoffschlauch

Funktionen



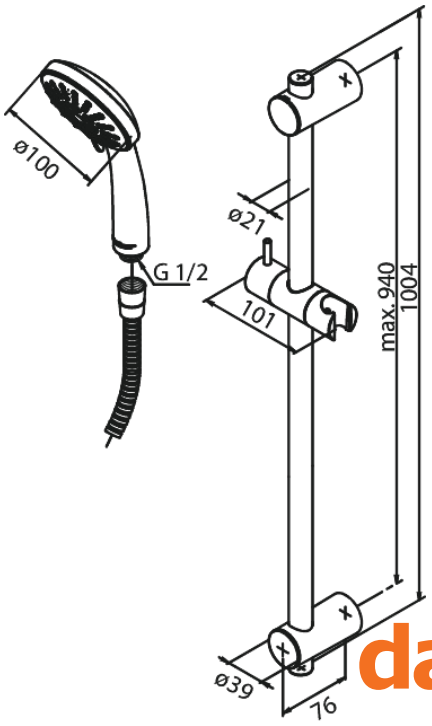

FM Mattsson Netherlands BV
Bosuil 10, 3931 GG Woudenberg

+31 854 018 788 info@damixa.at

Weitere Information auf https://damixa.at

damixa