Space

Fair Jet Flex

Art.-Nr.	766753000
Oberfläche:	Chrom
Serien:	Space
EAN	5708516822424



Produktbeschreibung:

Rub-Clean Reinigungsfunktion
Wasserverbrauch max.9 l/min
Eco-Save Wassersparfunktion
Incl. Soap dish & Glider
3-fach verstellbar
Adjustable wall brackets

Funktionen



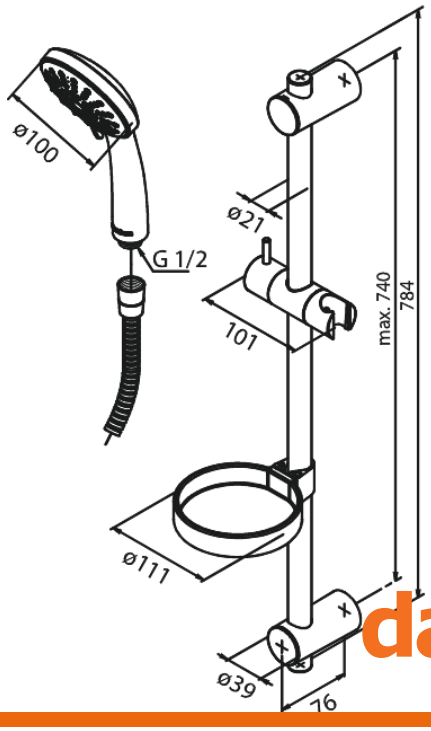

FM Mattsson Netherlands BV
Bosuil 10, 3931 GG Woudenberg

+31 854 018 788 info@damixa.at

Weitere Information auf https://damixa.at

damixa