Slate

Stangenset

Art.-Nr.	766553000
Oberfläche:	Chrom/Schwarz
Serien:	Slate
EAN	5708516822479



Produktbeschreibung:

Rub-Clean Reinigungsfunktion
Wasserverbrauch max.9 l/min
1500 mm Kunststoffschlauch
Incl. Soap dish & Glider

Funktionen



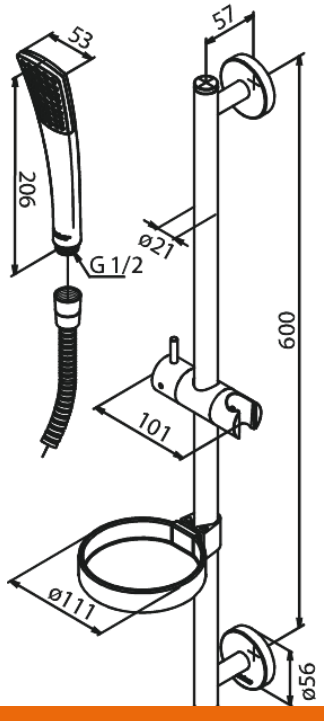

FM Mattsson Netherlands BV
Bosuil 10, 3931 GC Woudenberg

+31 854 018 788 info@damixa.at

Weitere Information auf https://damixa.at

damixa