Eclipse

Waschtischarmatur

Art.-Nr.	458210000
Oberfläche:	Chrom
Serien:	Eclipse
EAN	5708516593188



Produktbeschreibung:

Eingriffarmaturen
Kugelkartusche
Inkl. Standard Ablaufgarnitur und Zugstange

Funktionen



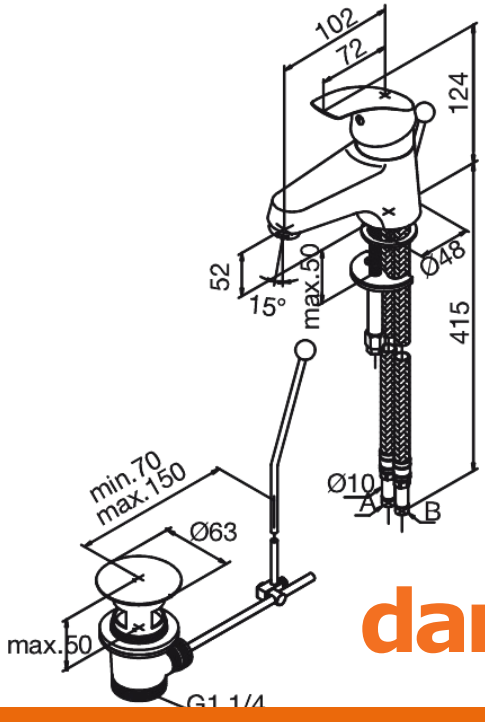

damixa

FM Mattsson Netherlands BV
Bosuil 10, 3931 GG Woudenberg

+31 854 018 788 info@damixa.at

Weitere Information auf https://damixa.at