Venus

Waschtischarmatur 135mm Auslauf

Art.-Nr.	168210000
Oberfläche:	Chrom
Serien:	Venus
EAN	5708516603399



Produktbeschreibung:

Zweigriffarmaturen
Inkl. Standard Ablaufgarnitur und Zugstange
Keramische Oberteile

Funktionen

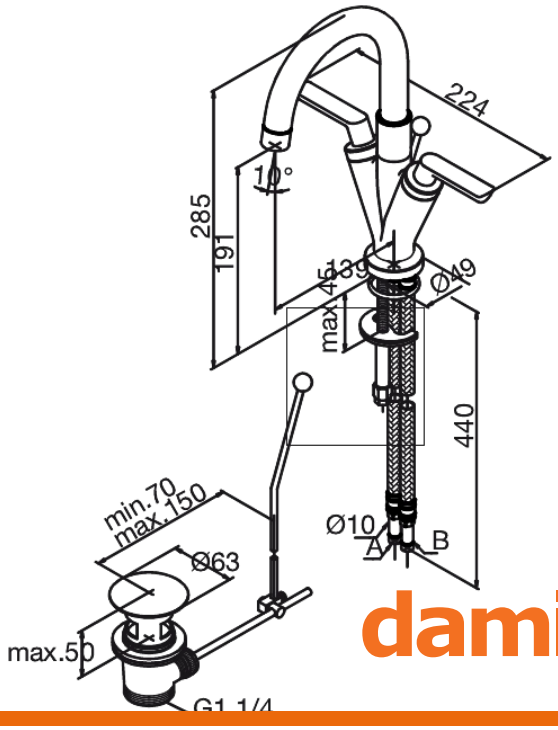

FM Mattsson Netherlands BV
Bosuil 10, 3931 GG Woudenberg

+31 854 018 788 info@damixa.at

Weitere Information auf https://damixa.at

damixa