Venus

# Dreiloch-Waschtischarmatur

| | |
|---|---|
| **Art.-Nr.** | 160800000 |
| **Oberfläche:** | Chrom |
| **Serien:** | Venus |
| **EAN** | 5708516605539 |



**Produktbeschreibung:**

Zweigriffarmaturen
Inkl. Standard Ablaufgarnitur und Zugstange
Keramische Oberteile

**Funktionen**

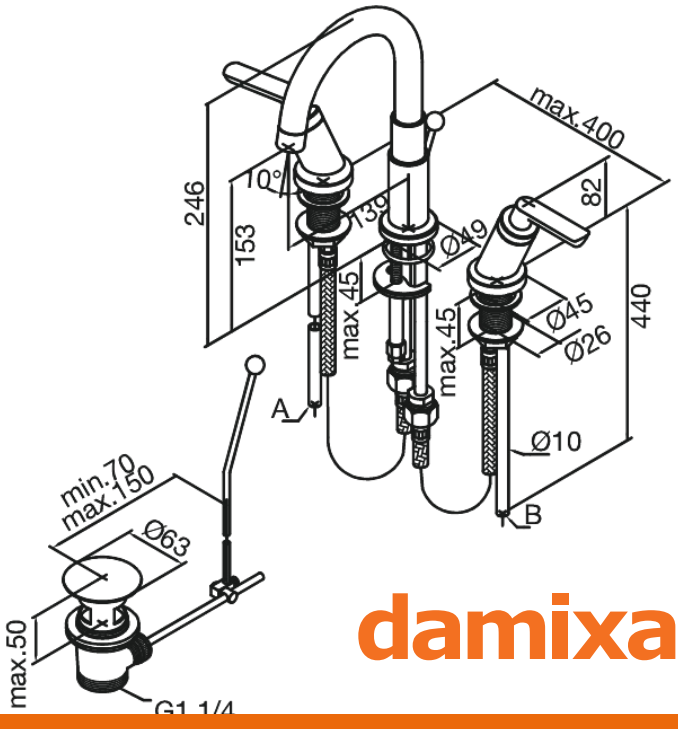


**FM Mattsson Netherlands BV**
Bosuil 10, 3931 GG Woudenberg

+31 854 018 788 info@damixa.at

Weitere Information auf https://damixa.at

damixa