G-Type

Wannenfüll- u. Brausethermostat

Art.-Nr.	725000000
Oberfläche:	Chrom
Serien:	G-Type
EAN	5708516610007



Produktbeschreibung:

Verbrühschutz
Wasserverbrauch max.20/12 l/min
Geräuschgruppe I
150 mm Stichmaß
1500 mm Metallschlauch
1/2" Anschluss für Handbrause
Keramische Oberteile

Funktionen



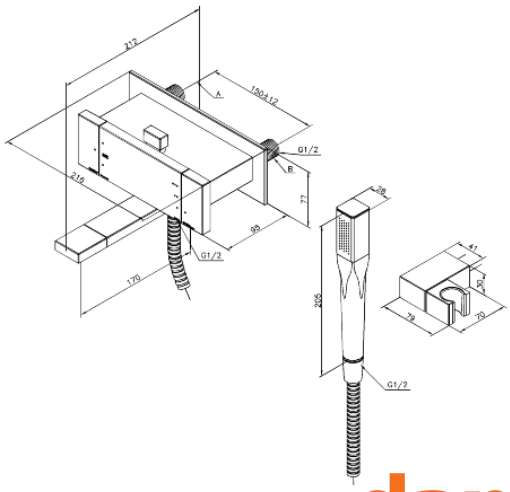

FM Mattsson Netherlands BV
Bosuil 10, 3931 GG Woudenberg

+31 854 018 788 info@damixa.at

Weitere Information auf https://damixa.at

damixa