Schwenkauslauf 250 mm

Art.-Nr.	300940000
Oberfläche:	Chrom
Serien:	
EAN	5708516156420

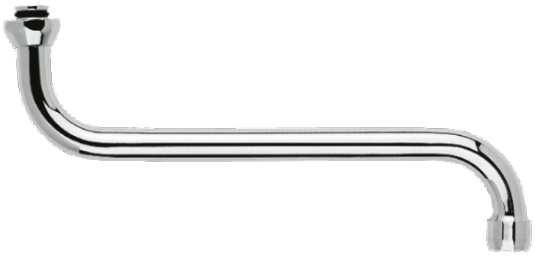

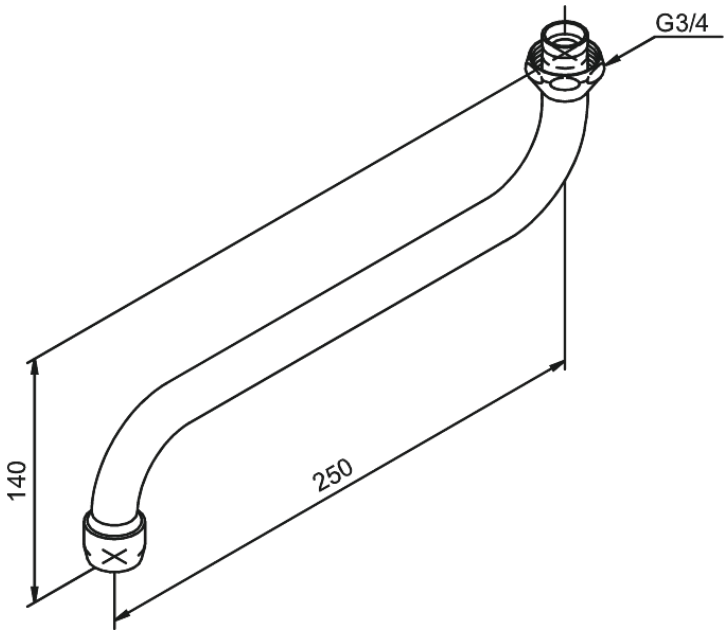

FM Mattsson Netherlands BV
Bosuil 10, 3931 GG Woudenberg

+31 854 018 788 info@damixa.at

Weitere Information auf https://damixa.at

damixa