Auslauf

Art.-Nr.	280060000
Oberfläche:	Chrom
Serien:	
EAN	5708516064039



Produktbeschreibung:

1/2" Anschlussgewinde

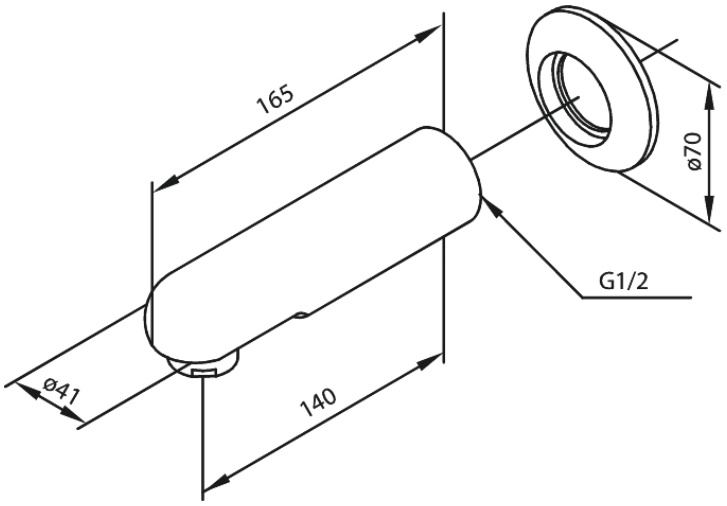

FM Mattsson Netherlands BV
Bosuil 10, 3931 GG Woudenberg

+31 854 018 788 info@damixa.at

Weitere Information auf https://damixa.at

damixa